TUOTEKORTTI
GW120

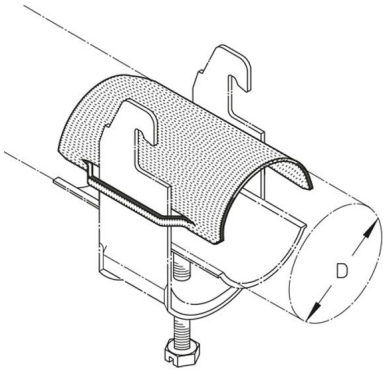

GW120

Vastavanne GW120 Ø111-120 mm pituus L=60mm FE

Tuotemerkki: PUK
GTIN: 4040918058805
Sähkönumero: 1334197

Vastavanne GW120 kaapelin halkaisija 111-120 mm pituus L=60mm FE

ETIM-tiedot:

Kiristysalue	111 mm - 120 mm
Kaapelien maksimimäärä	1
Kiinnikkeen materiaali	teräs
Kiinnikkeen pinnoite	kuumasinkitty
Ruuvin materiaali	teräs
Ruuvin pinnoite	galvanoitu/ elektrolyyttisesti sinkitty
Asennustapa	C-profiili

Hyväksynnät / merkinnät:

CE